D-TECT 3

GJD314 Potrójna czujka zewnętrzna

ZAWARTOŚĆ OPAKOWANIA

- **1 x czujka D-Tect 3**
- **1 x szablon do wiercenia otworów montażowych**
- **3 x kołki rozporowe 31,75 mm**
- **3 x śruby 31,75 mm**
- **2 zapasowe przesłony soczewek**
- **2 podkładki antysabotażowe**
- **1 x osłona wyłącznika sabotażowego**
- **1 x instrukcja instalacji**

WPROWADZENIE

D-Tect 3 to zewnętrzna czujka ruchu i wyzwalacz alarmu, która wykorzystuje dwa niezależne pasywne czujniki podczerwieni oraz moduł czujnika mikrofalowego. Wszystkie trzy czujniki muszą zostać wyzwolone, aby detektor zasygnalizował alarm. Wykorzystując technologię potrójnego wykrywania, D-Tect 3 zapewnia precyzyjną, niezawodną detekcję obecności.

SZYBKA INSTALACJA

1. Zamontuj i podłącz czujkę zgodnie ze wskazówkami podanymi w dalszej części instrukcji.
2. Podłączyć napięcie zasilania do urządzenia. Dioda detekcji (niebieska) mignie 3 razy.
3. Odczekaj około 2 do 3 minut, aby czujka się ustabilizowała.
4. Naciśnij raz przycisk programowania, aby włączyć tryb **Walk test**. Dioda LED wykrywania jest teraz włączona przez 5 minut.

Uwaga: Podczas pracy w trybie Walk test , należy zamontować przednią pokrywę czujki.

Domyślne ustawienia czujki:

- Zasięg: 20 metrów
- Liczba impulsów: 1 (zawsze ustawiona na 1 podczas Walk test)
- Dioda detekcji: wyłączona (zawsze włączona podczas Walk testu)
- Poziom oświetlenia ‘S’: 5
- Styki przekaźników:
    - Alarm 1: Normalnie zamknięty NC
    - Alarm 2: Normalnie otwarty NO
- Czas wyzwolenia przekaźnika: 5 sekund

UWAGI DOTYCZĄCE MONTAŻU

- **UŻYWAĆ NYLONOWYYCH PODKŁADEK WRAZ ZE ŚRUBAMI**
- **UPEWNIĆ SIĘ, ŻE WPUSTY KABLOWE I OTWORY MONTAZOWE ŚRUB SĄ ZABEZPIECZONE PRZED DOSTĘPEM WODU.**
- **NIE UŻYWAĆ DO USZCZELNIENIA SILIKONU.**

W celu zmniejszenia możliwości wpływu na obwód mikrofalowy, zaleca się pozostawienie minimalnej przestrzeni 3 metrów między czujnikami D-TECT 3, gdy są one zamontowane obok siebie. Przy montażu czujek naprzeciw (face to face) siebie zalecana jest minimalna odległość 15 metrów. Istnieje możliwość zamontowania czujek „plecami do siebie", jednak gdy czujki są zamontowane blisko siebie, zaleca się przeprowadzenie Walk test-u, aby upewnić się, że obiekty zewnętrzne nie wpływają na obwód mikrofalowy.

Podczas instalacji należy chronić elektronikę przed wodą, jak również przed parą wodą, której kondensacja może wpływać na poprawną pracę lub uszkodzić czujkę.

1. Wywierć otwory, aby zamocować śruby mocujące, przepust kablowy i osłonę antysabotażową (jeśli jest używana). Patrz rysunki 1 i 2. Korzystaj z załączonego szablonu.
   Uwaga; osłony antysabotażowej używaj zawsze na nierównych powierzchniach ścian.

2. Zdejmij przednią obudowę czujki, odkręcając śrubę blokującą. Obudowa otwiera się do góry. Patrz rysunek nr 3

3. Wprowadź ośmiożyłowy kabel alarmowy przez otwór w czujce (wejścia kabla). Odizoluj żyły kabla i podłącz do górnego bloku zaciskowego. Patrz rysunek 2,4 i 5.

4. Przykręć obudowę czujki do ściany, upewniając się, że tylny czujnik antysabotażowy jest prawidłowo umieszczony, a mikroprzełącznik sabotażowy jest zamknięty. Patrz rysunek 6. W celu ułatwienia instalacji, zapewniono 2 dodatkowe podkładki antysabotażowe. Jedna jest dłuższa o 1mm, a druga o 2mm od oryginalnie założonej podkładki. Podkładka jest sabotażowa jest wciśnięta w otwór i może być usunięta prze ostrożne jej wyciągniecie. Patrz rysunek 2.

5. Gdy czujka jest wyrównana, podłączona i zaprogramowana tak aby pasowała do instalacji, załóż przednią obudowę czujki i zablokuj ją, jak pokazano na rysunku nr 7.

PODŁĄCZENIE CZUJKI

D-Tect 3 zawiera zworki, które umożliwiają konfigurację wewnętrznych wartości rezystorów końca linii, gdy wymagane są rezystory EOL. Wartości to 1K, 2K2, 3K3, 4K7, 5K6 i 6K8 Ω.

Rysunek 8 pokazuje:

1. Zworki rezystora EOL2.
2. Punkty podłączenia przewodów

Alternatywnie możesz usunąć zworki i podłączyć dowolny rezystor bezpośrednio do wyjść alarmowych lub sabotażowych, zgodnie z wymaganiami producenta centrali alarmowej.

PODŁĄCZENIA

Terminal	Etykieta	Opis
1	A	Wyjście VE - 24 godzinne
2	S	Wyjście VE - ciemno
3,4	ALARM 1	Przekaźnik alarmowy 1
4,5	EOL	Rezystory końca linii
5,6	TAMPER N/C	Przekaźnik sabotażowy normalnie zamknięty
7,8	ALARM 2	Przekaźnik alarmowy 2
9,10	9-24V	Zasilanie AC/DC

WYRÓWNANIE I MASKOWANIE WIELU WIĄZEK

Soczewka wielofunkcyjna zamontowana w D-Tect 3 wytwarza siedem wiązek dalekiego zasięgu i siedem wiązek PIR o średnim i krótkim zasięgu. Obwód PIR wykrywa zmiany ciepła i ruchu w wiązce; dlatego przy ustawianiu czujnika należy wziąć pod uwagę takie elementy, jak drzewa, krzewy, stawy, kanały kotłowe i zwierzęta. Czujka jest wyposażony w lustro na czujniku pyro, aby zapewnić strefę detekcji bezpośrednio pod czujką.

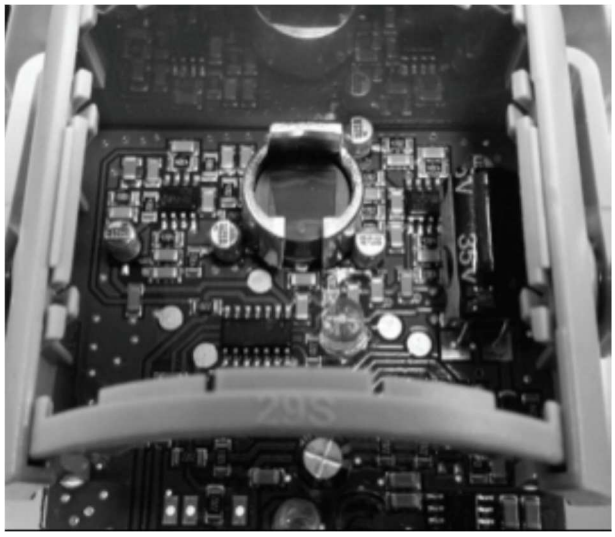

Uwaga: Maksymalna wysokość montażu wynosi 3 metry, gdy używana jest strefa wykrywania pełzania.

Podczas korzystania z konfiguracji uodpornienia na zwierzęta domowe należy usunąć lustro.

Uwaga: Czujnik PIR jest bardziej wrażliwy na ruch w poprzek wiązek i mniej wrażliwy na ruch bezpośrednio w kierunku lub z dala od wiązek.

Moduł detektora PIR jest wyposażony w dwie przesuwane przesłony zmniejszające kąt detekcji.

Montaż przesłon umożliwia ich przesuwanie i pochylanie co zostało pokazane na rysunku 9 (pokazane zostały przesłony podstawowe i dodatkowe). Każda sekcja soczewki czujnika zapewnia kąt detekcji wynoszący 10 stopni.

Przewidziano dodatkowy zestaw przesłon kurtynowych, tak aby zawęzić kąt detekcji, np. jeśli wymagany jest minimalny kąt detekcji – 10 stopni.

Gdy zasięg przekracza żądany obszar wykrywania, wyreguluj moduł zgodnie z wymaganiami i zamaskuj wszystkie wiązki, pionowo lub poziomo, aby uniknąć niepożądanego wykrywania.

Użyj części samoprzylepnej srebrnej maski nałożonej na tylną, gładką stronę soczewki, jak pokazano na rysunkach 10 i 11. Zawsze zamieniaj soczewkę w prawidłowy sposób, aby zapewnić dokładność pokrycia wiązkami (górna część soczewki jest oznaczona TOP).

przypadku montażu na wysokościach powyżej 3 metrów może być znaczne zmniejszenie czułości wykrywania, a cel będzie musiał przemieścić się na większą odległość w polu detekcji, aby czujka W wygenerowała alarm.

KONFIGURACJE MASKOWANIA DLA MAKSYMALNEGO ZASIĘGU

Konfiguracja	Wysokość montażu (w metrach)	Pochylenie (^{0})	Max. Zasięg (w metrach)	Informacja
Wielowiązkowa	3	0	30	Rysunek 10
Uodporniona na zwierzęta	1,5	-2	30	Rysunek 11

Rysunek 12 pokazuje wzorzec maksymalnego zasięgu w optymalnej pozycji (patrz Rysunek 10). Maskowanie górnej części soczewki zmniejsza zasięg do 20m.

Rysunek 13 przedstawia wzór dla minimalnego zasięgu. W tym przypadku maskowanie górnej części soczewki zmniejsza zasięg do 6 metrów.

Rysunki 14 i 15 przedstawiają zalecenia dotyczące ustawienia, gdy detektor jest zamontowany blisko ściany.

Ustawienie pokazane na rysunku 14 nie jest zalecane. Jeśli moduł detektora jest ustawiony pod kątem 90 °, to ściana, na której zamontowana jest czujka może odciąć wiązki krótkiego i średniego zasięgu. Wiązka dalekiego zasięgu nadal wykrywa intruza, jednak ściana może powodować fałszywe alarmy po podgrzaniu przez światło słoneczne.

Rysunek 15 pokazuje zalecane ustawienia. Moduł detektora jest zorientowany pod kątem 55 °. W rezultacie wiązki krótkiego i średniego zasięgu są równoległe do obwodu, ale zasięg detekcji wzdłuż obwodu zmniejsza się do 25 metrów.

PROGRAMOWANIE

Użytkownik może samodzielnie zaprogramować wiele konfigurowalnych ustawień, które pokazano w tabeli ustawień.

				USTAWIENIA							
				1	**2**	**3**	4	**5**	**6**	**7**	**8**
OPCJE	**1**	**Zasięg (m)**		8	15	20	25	30			
	2	**Liczba impulsów**		1	2	3					
	3	**LED**		WYŁ	WŁ						
	4	**Poziom LUX wyjście 'S'**		2	5	10	20	30	40	50	24 HR
	5	**Przekaźniki**	**ALARM 1**	N/O	N/C	N/C					
			ALARM 2	N/O	N/O	N/C					
	6	**Czas wyzwolenia (s)**		2	5	10	20	30	40	50	60
AUX	**7**	Naciśnij 7 razy, aby zatwierdzić wybrane ustawienia									
	8	Naciśnij 8 razy, aby zresetować do ustawień fabrycznych									

*Szare pole pokazują ustawienia domyślne

Aby zmienić dowolne ustawienia D-Tect 3:

1. Naciśnij przycisk PROGRAMMING, jego lokalizację pokazano na rysunku 16, tyle razy ile dla numer opcji, która ma zostać zmieniona, tj. raz dla zasięgu, dwa razy dla liczby impulsów, trzy razy dla LED, cztery razy za lux, pięć razy za kontakty i sześć razy dla timera.

2. Poczekaj, aż zgaśnie niebieski wskaźnik LED (zazwyczaj cztery sekundy).

3. Wskaźnik zacznie migać pokazując aktualne ustawienia.

4. Aby zmienić ustawienia tej opcji, naciśnij przycisk PROGRAMMING taką liczbę razy dla wymaganego nowe ustawienie.

5. Wskaźnik mignie dwukrotnie i zmiany zostaną zapisane w nieulotnej pamięci D-Tect 3.

Przykład: Aby zmienić ustawienie diody LED z OFF na ON:

1. Naciśnij przycisk PROGRAMMING trzy razy.

2. Poczekaj, aż zgaśnie niebieski wskaźnik LED (zazwyczaj cztery sekundy).

3. Wskaźnik zaświeci się raz, wskazując, że aktualne ustawienie diody LED jest wyłączone.

4. Naciśnij dwukrotnie przycisk PROGRAMMING, aby zmienić ustawienie na ON.

5. Wskaźnik mignie dwukrotnie i zmiany zostaną zapisane w nieulotnej pamięci D-Tect 3.

OPCJE PROGRAMOWANIA DEFINICJE

Liczba impulsów

Jest to liczba przypadków, w których czujka musi wykryć przez oba jej czujniki obecność intruza przed wyzwoleniem wyjścia alarm.

LED

LED Off - dioda wyłączona.

LED On - LED sygnalizuje wykrycie intruza.

Poziom Lux (Oświetlenia)

Jest to przybliżony poziom oświetlenia otoczenia, który musi zostać osiągnięty, aby wyjście 'S' zostało aktywowane, w momencie wykrycia intruza przez czujkę. Wyjście „S" zmienia stan na przeciwny na 60 sekund, gdy czujka wykryje intruza i poziom światła jest poniżej zaprogramowanego.

Wyjście „S" to wyjście typu otwarty kolektor o maksymalnej obciążalności 25mA.

Wyjścia alarm 1 i alarm 2

Są to magnetycznie odporne bezpotencjałowe styki przekaźnikowe służące do uruchamiania wejść alarmowych w podłączonej centrali. Można je ustawić tak, aby były normalnie otwarte, jeden normalnie zamknięty i jeden normalnie otwarty lub oba normalnie zamknięte. Styki mogą być maksymalnie obciążane 24 V AC/DC @50mA.

Czas wyzwolenia

Ustawienie czasu wyzwolenia reguluje czas podtrzymania stanu przekaźników po jego aktywacji (w celu zredukowania ilości aktywacji przekaźników przy powtarzających się alarmach).

TEST WALK

W trybie Walk test opcja LED wykrywania jest ustawiona na ON, a opcja liczby impulsów jest ustawiona na 1. Dioda LED wykrywania świeci za każdym razem, gdy D-Tect 3 wykryje Twoją obecność.

Aby wejść w tryb Walk test, naciśnij raz przycisk programowania. Opcje: Dioda LED wykrywania włączone i liczba impulsów = 1 są automatycznie włączane. W tym trybie należy ustawiać czujka.

Tryb testowy kończy się automatycznie pięć minut po ostatnim wykryciu intruza. Alternatywnie, naciśnij przycisk PROGRAMMING trzy razy lub odłącz i ponownie podłącz zasilanie, aby anulować tryb Walk test-u.

Uwaga: Po przeprowadzeniu testu przejścia upewnij się, że przednia pokrywa jest na swoim miejscu. Nie przeprowadzaj Walk test-u z usuniętą pokrywą.

Zasięg detektora wzrasta ze zdjętą obudową. Dlatego obudowa musi być zamontowana przy kształtowani wiązek pokrywających otoczenie. Użyj tabeli programowania w razie potrzeby dostosowania zasięgu wykrywania. Przesuwaj i przechylaj moduł soczewki w celu uzyskania prawidłowego pola wykrywania.

AKCESORIA

Firma GJD przewidział następujące akcesoria do ułatwienia instalacji czujki GJD314:

GJD304 - Podstawa montażowa

GJD305 - Adaptor montażowy (montaż na słupie o średnicy od 40 do 170 mm)

GJD380 D – Walk Tester

SPECYFIKACJA TECHNICZNA

Częstotliwość mikrofali	9,9 GHz
Obszar detekcji	Programowany pomiędzy 8 a 30 metrów
Pokrycie	Kąt detekcji od 10 do 70 stopni, Max. 30m x 30m
Regulacja	180^0 w poziomie, 90^0 w pionie
Soczewki Fresnel-a	28 stref dla każdej pary Pyro-elementu, które mogą być zakrywane przez przesłony kurtynowe i specjalną taśmą maskującą (w zestawie)
Wykonanie optyki	Podwójny ekranowany element krzemowy eliminujący 50 000 luksów światła białego.
Wyjścia	Trwałe, magnetycznie odporne
Alarm 1 i Alarm 2	Beznapięciowy styk przekaźnika 24VAC/DC @ 50mA, do wyboru N/O i N/C. Regulowane czas zadziałania: od 2 do 60sekund
Wyjście 'A'	Wyjście open collector, obciążalność max.25mA Czas alarmu 400 ms.
Wyjście 'S'	Wyjście open collector, obciążalność max.25mA Czas alarmu: detekcja +60s. Regulowane: Zmierzch (2Lux) do 24 godzin.
Wyjście 'T'	Sabotaż Bezpotencjałowe, normalnie zamknięte
Wyłączniki sabotażowe	Otwarcia obudowy czujki i oderwania od podłoża
Zasilanie	9 d0 24V AC/DC
Pobór prądu	17mA (12V nominalnie)
Liczba impulsów	1-3
Kompensacja Temperatury	Cyfrowa regulacja czułości.
Sterowanie	Mikroprocesor cyfrowy – nieulotna pamięć.
Walk Test	Tryb testu wyjścia ze wskaźnikiem LED
Temperatura pracy	-20^0C do $+55^0$C
Obudowa	Stop cynku o podniesionej odporności na udary
Stopień ochrony środowiskowej	IP65
Wymiary	145 x 120 x 115 mm
Waga	750g (netto), 880g (brutto)
Wysokość montażu	Zmienna - optymalna wysokość 3 metry.
Okablowanie < 200m	Przy wykorzystaniu wszystkich wyjść (łącznie z sabotażem) – 12 żyłowy kabel 7/0,2 mm
Okablowanie < 500m	Przy wykorzystaniu wszystkich wyjść (łącznie z sabotażem) – 12 żyłowy kabel 16/0,2 mm
	CE

RYSUNKI

Rysunek 1

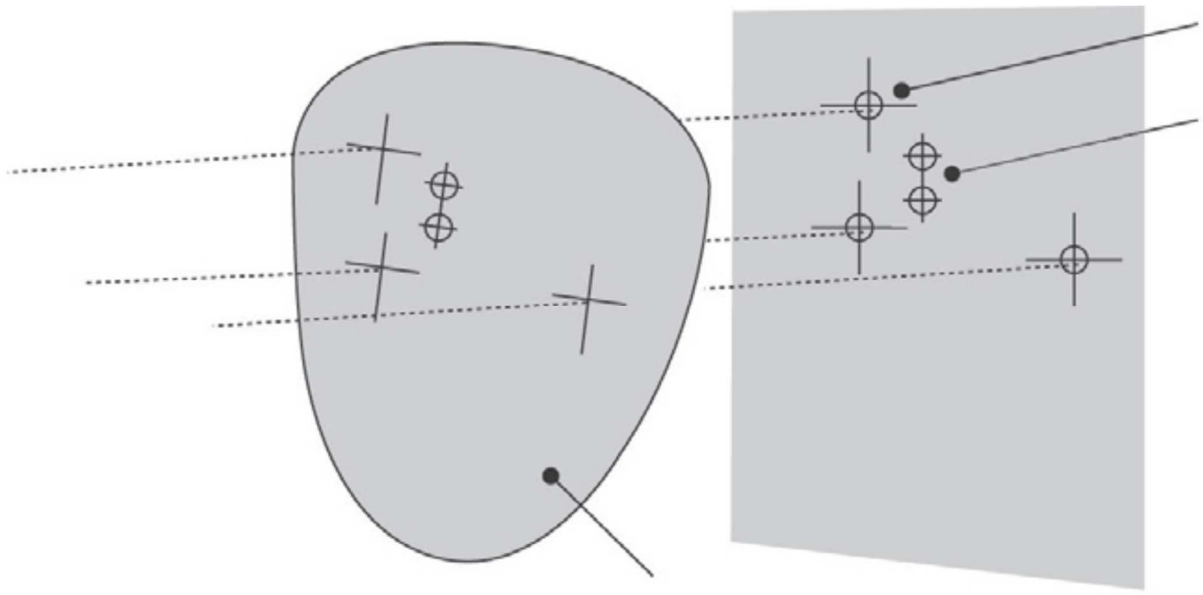

Rysunek 2

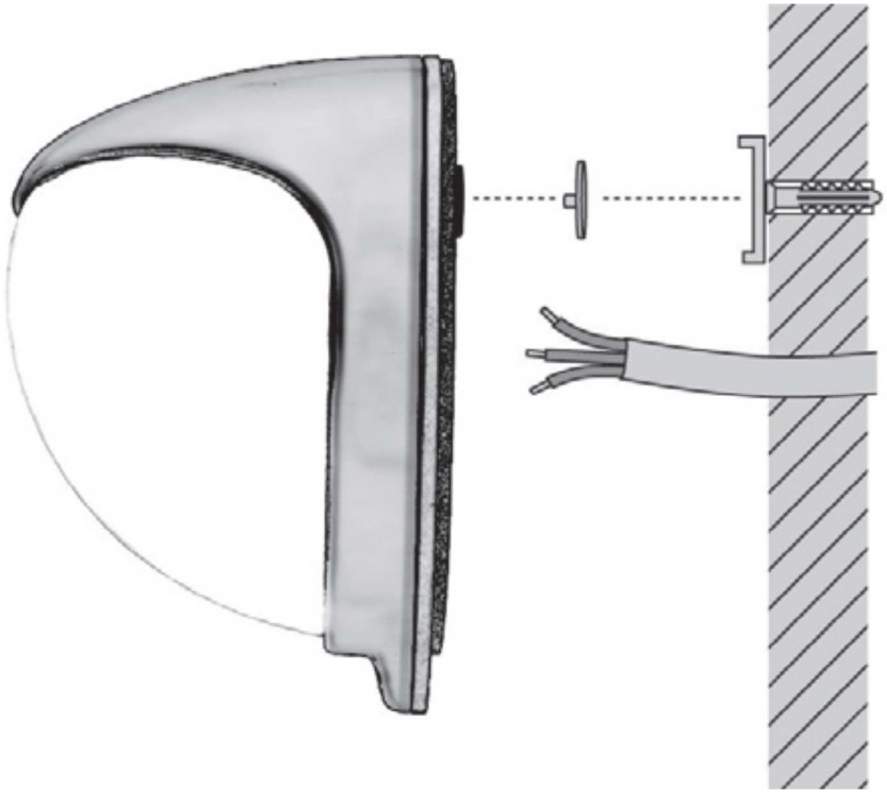

Rysunek 3

Rysunek 4

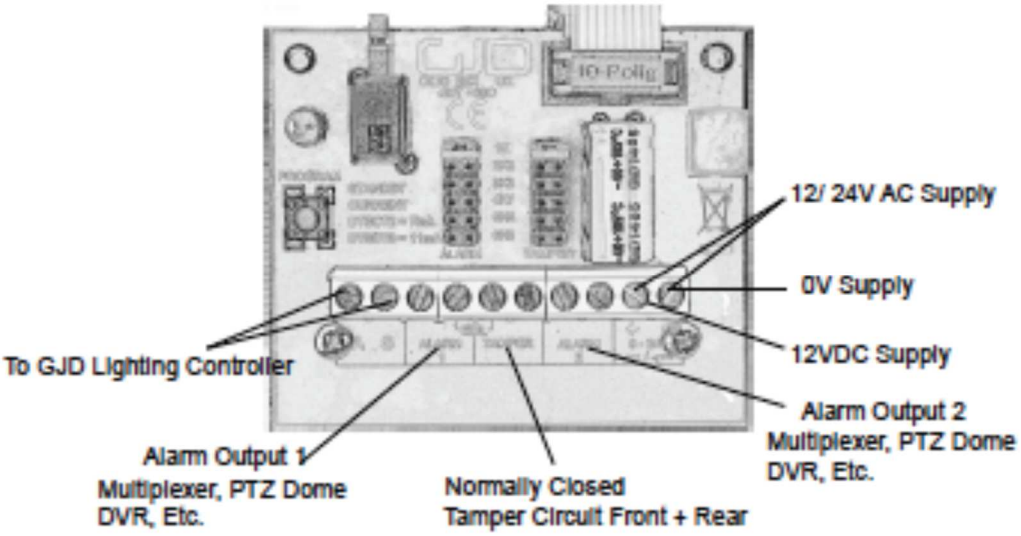

Rysunek 5

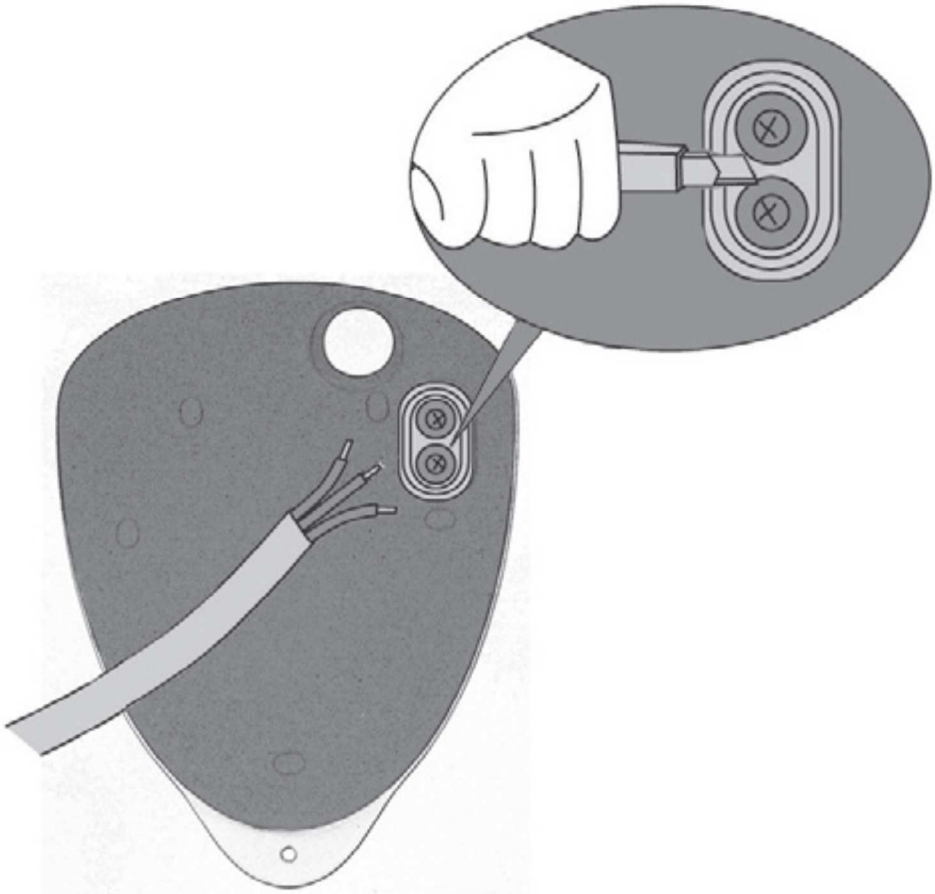

Rysunek 6

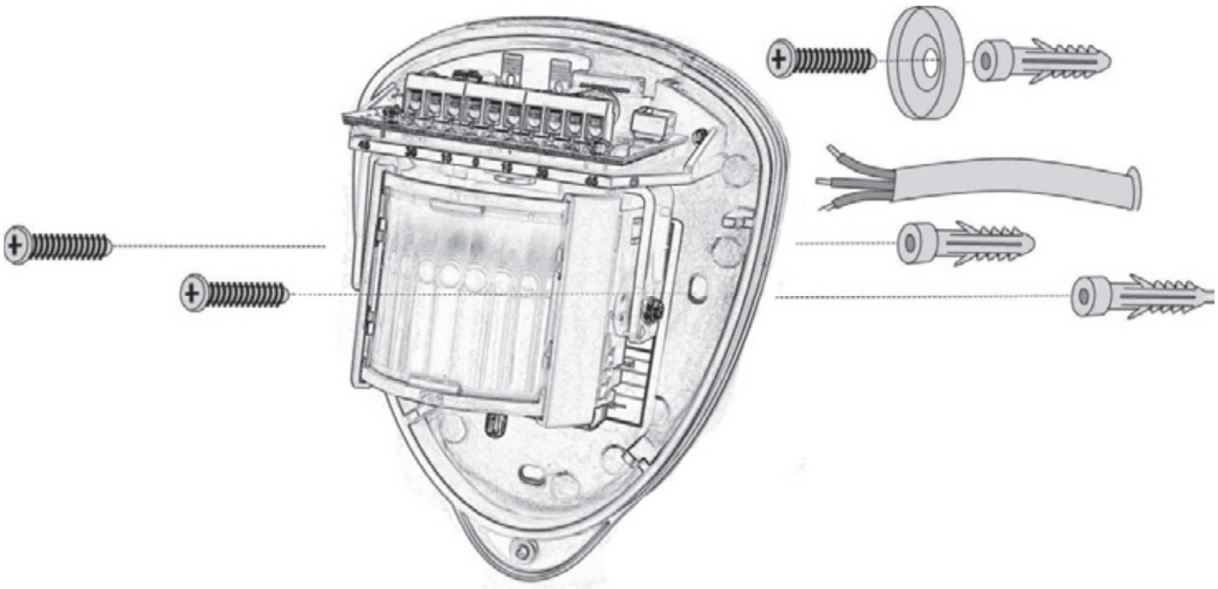

Rysunek 7

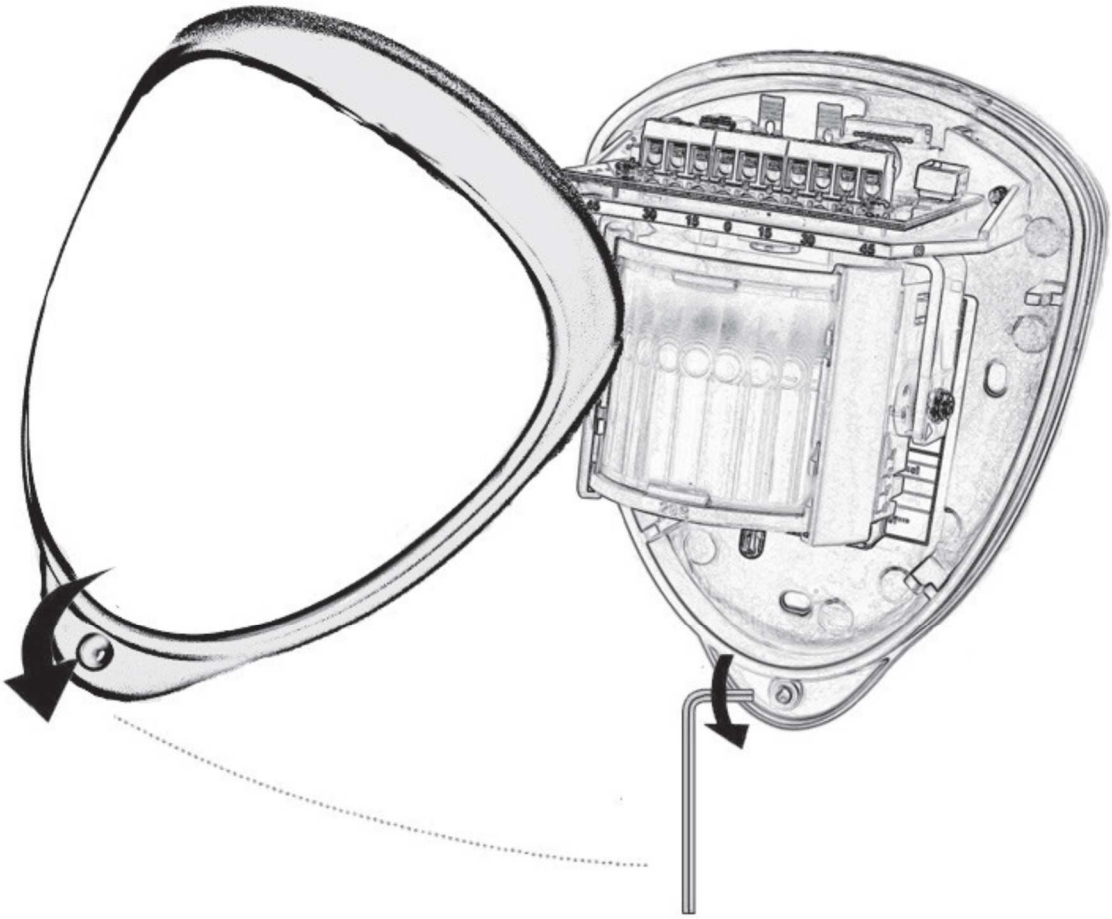

Rysunek 8

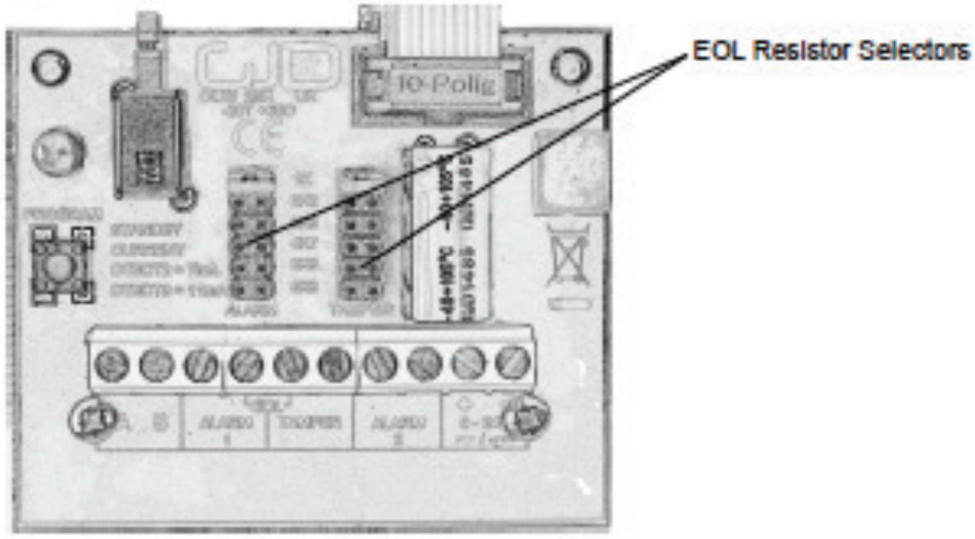

Rysunek 9

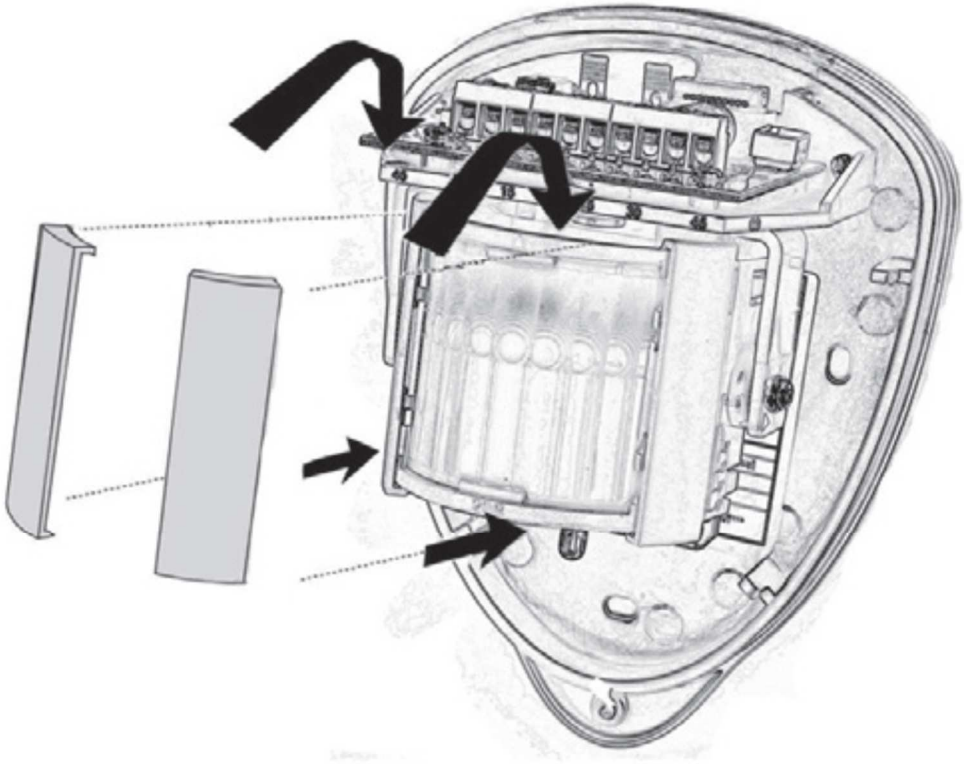

Rysunek 10

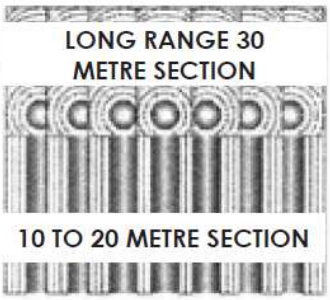

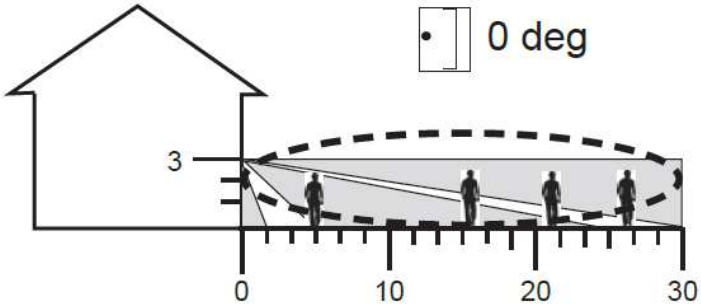

Rysunek 11

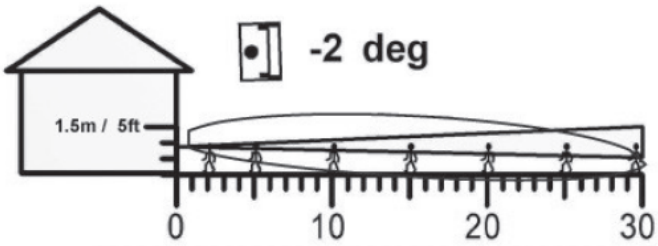

Rysunek 12

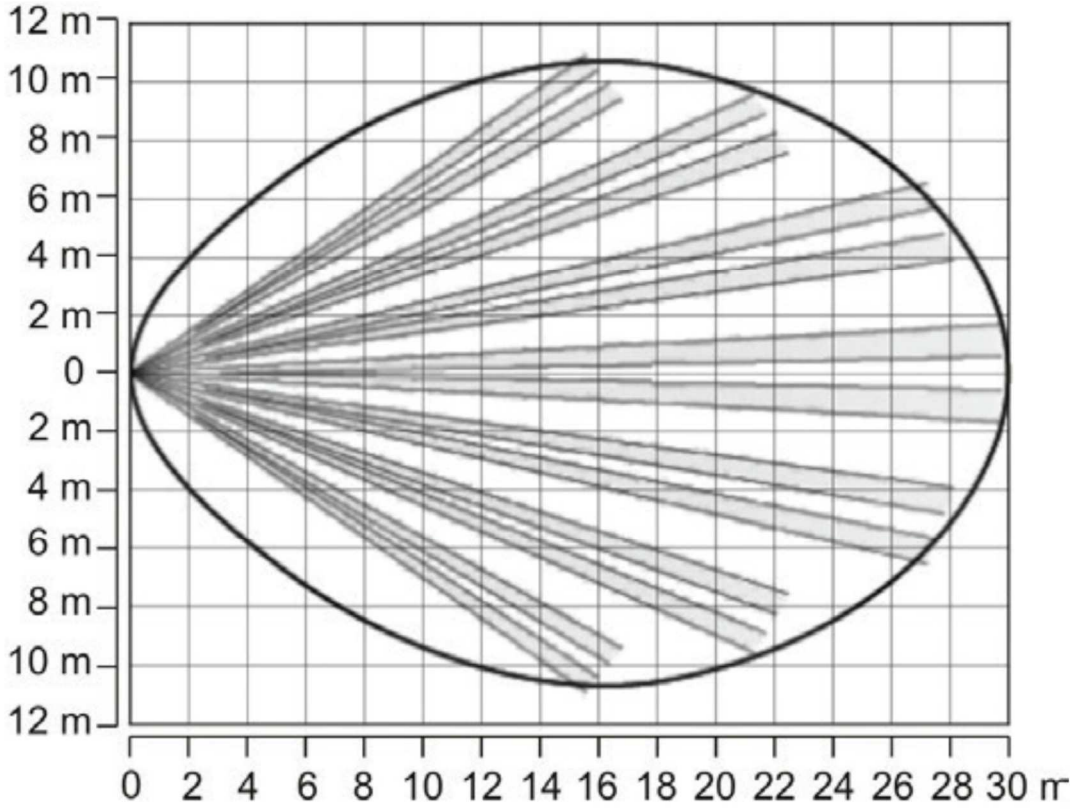
12 m
10 m
8 m
6 m
4 m
2 m
0
2 m
4 m
6 m
8 m
10 m
12 m
0 2 4 6 8 10 12 14 16 18 20 22 24 26 28 30 m

Rysunek 13

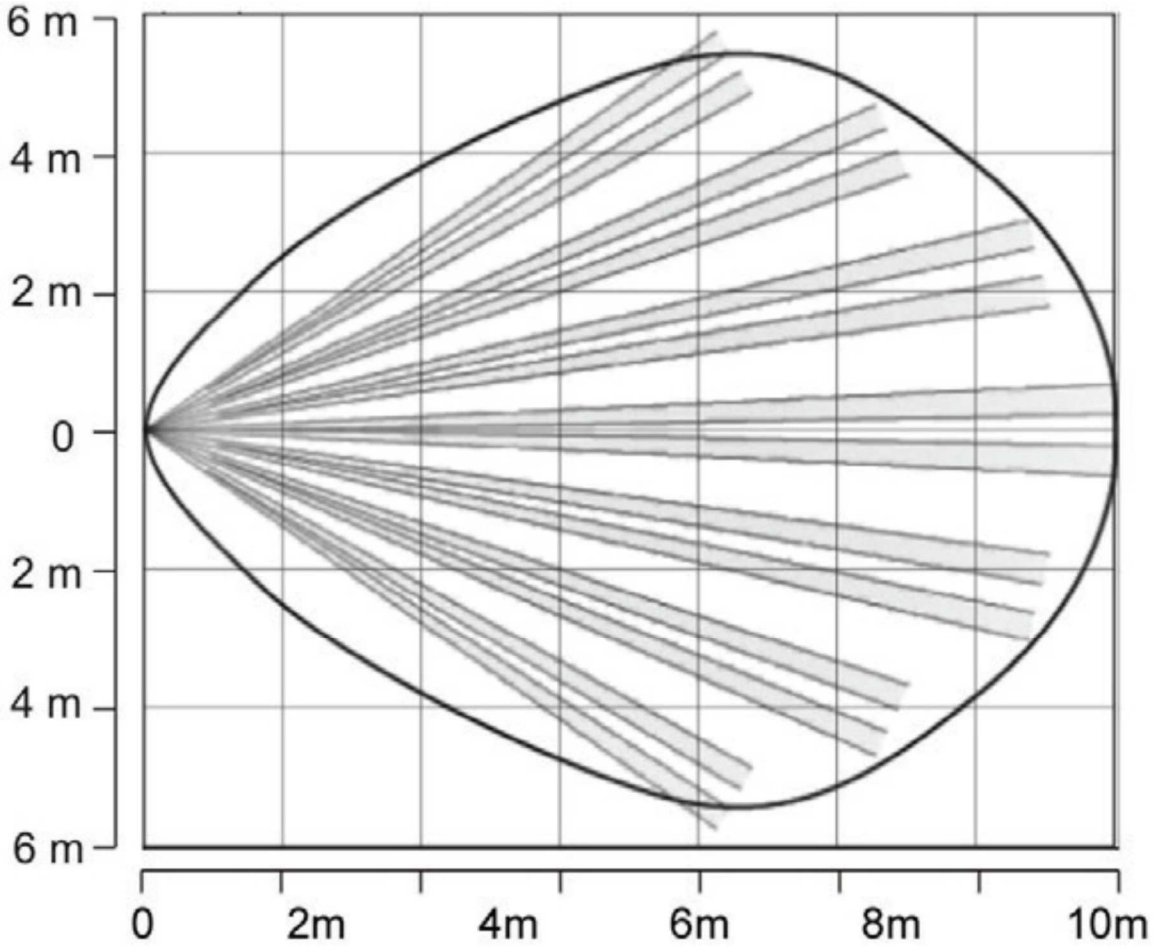

Rysunek 14

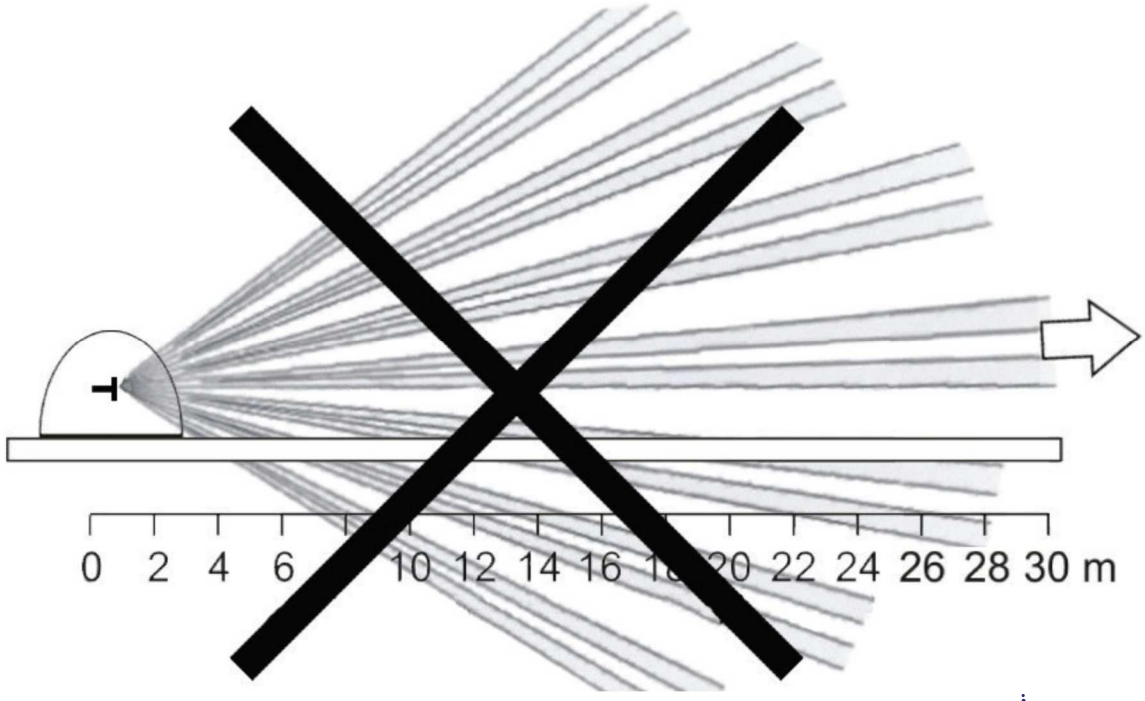

Rysunek 15

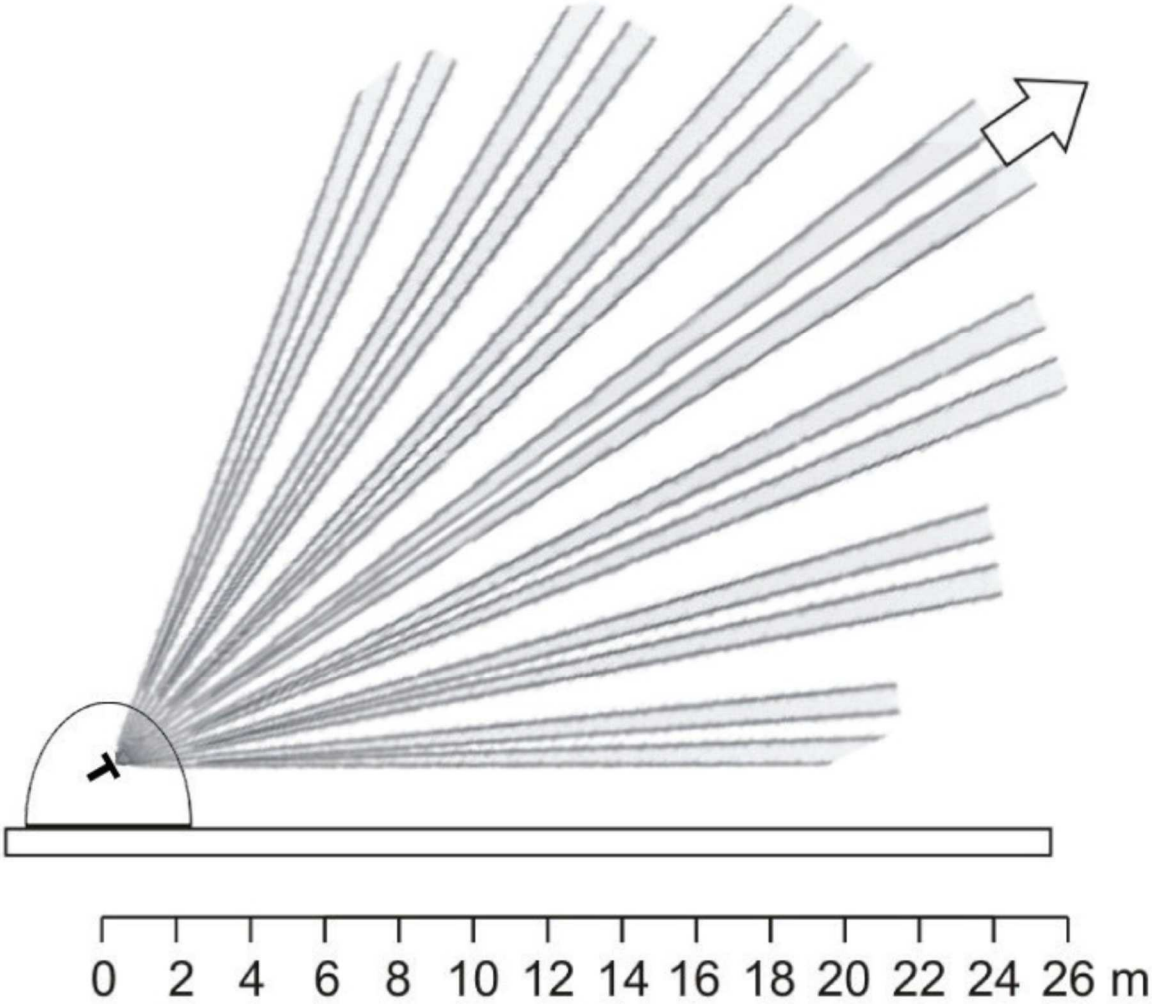
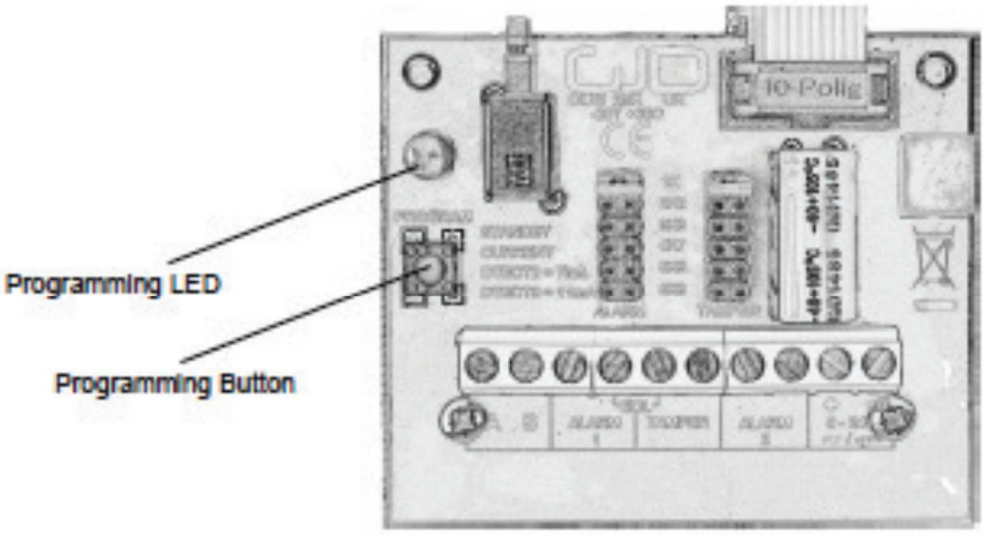
Rysunek 16